KRÖMER®
Germany

XX144 Achse für Umlenkrolle

Artikel-Nr.: XX144
Hersteller: Krömer
EAN-Code: 0703441930744

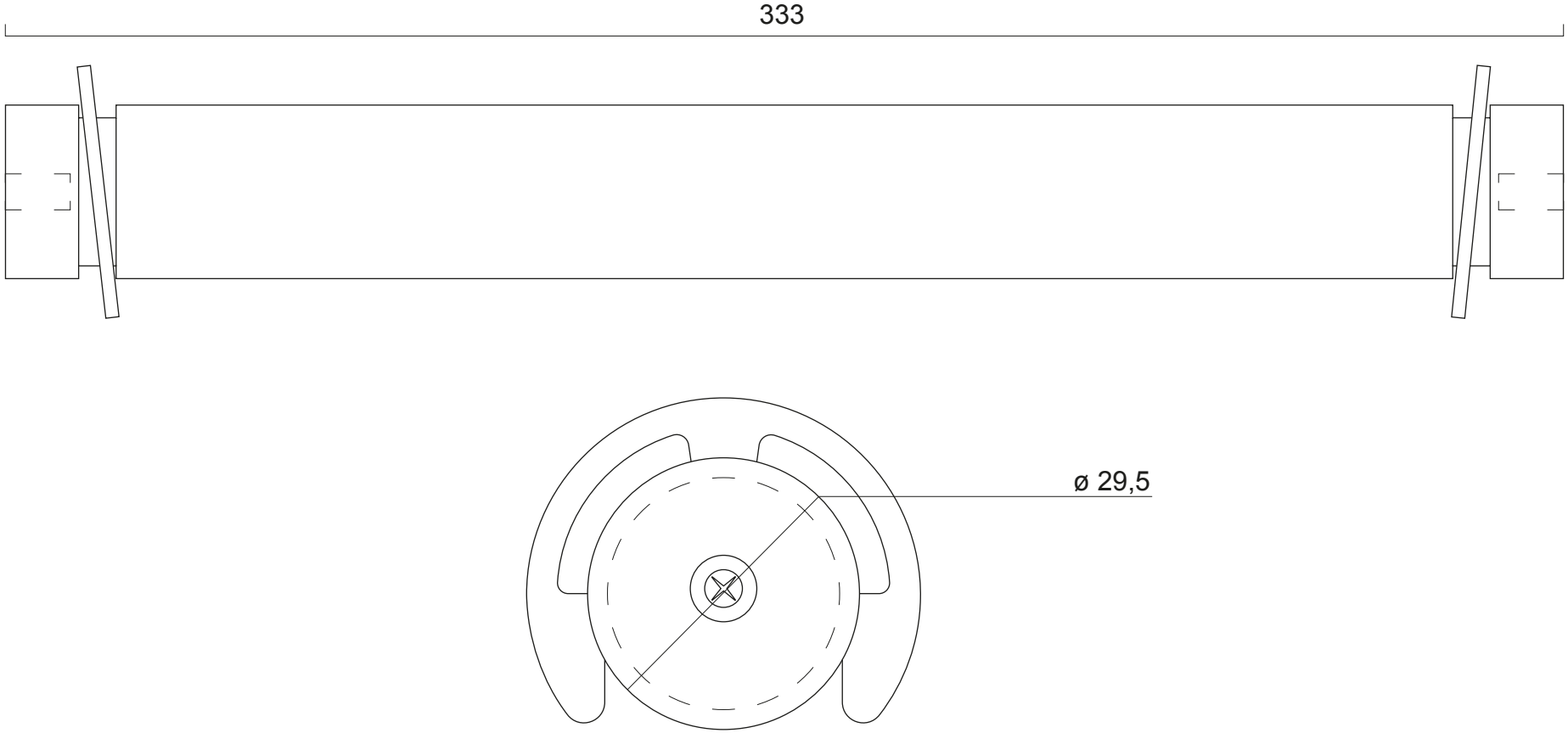

Abmessungen in mm